SOLLEVATORE ELETTROMECCANICO A DUE COLONNE

PER UN'ESPERIENZA DI SOLLEVAMENTO FORTE, AFFIDABILE E PRECISA



4000*



*Disponibile anche nella versione da **3,5 t. – PDC 35 EVO**

CARATTERISTICHE STRUTTURALI

Installazione asimmetrica per garantire un più ampio angolo di apertura portiere.

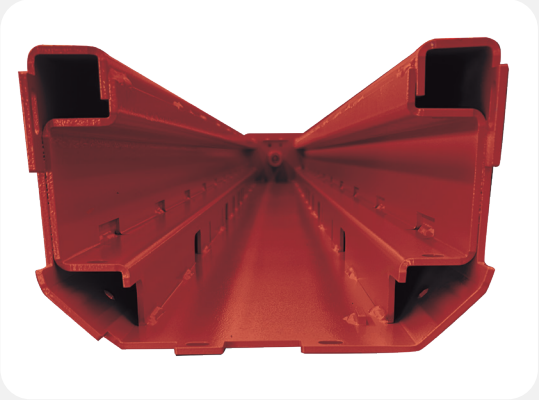

COLONNE

Colonne piegate, stabili e robuste con rinforzo interno.

BRACCI

- Bassa altezza minima
- Area di sollevamento universale: da passo corto a passo medio e furgoni (vans)
- Possibilità di parcheggio parallelo dei bracci nella parte posteriore, per permettere un più facile posizionamento del veicolo



SOLLEVATORE ELETTROMECCANICO
PDC 40 EVO



SOLLEVAMENTO E SINCRONIZZAZIONE

- 2 motori elettrici ad alta efficienza (uno per colonna)
- Sollevamento meccanico dei carrelli robusto e preciso grazie a viti senza fine
- Sincronizzazione elettronica
- Altezza massima salita programmabile

PROTEZIONI

Protezioni in gomma salvaportiera su colonna e bracci

Sistema di bloccaggio rotazione bracci incapsulato, con dentatura a 360 gradi, che garantisce stabilità e sicurezza

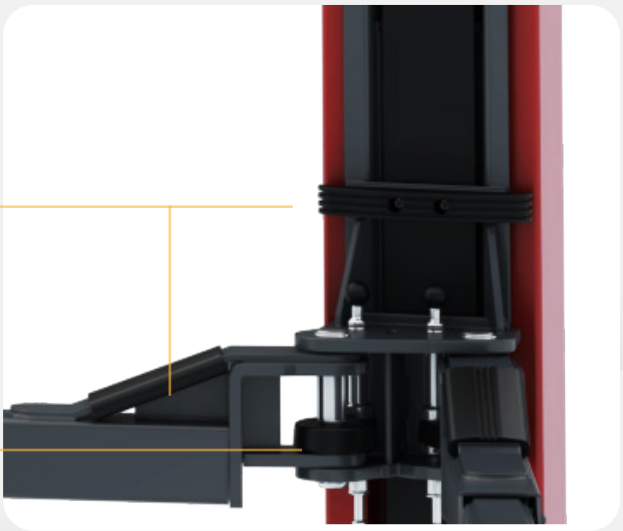



SICUREZZA

- Sistema di fermata di sicurezza automatica del sollevatore in caso di ostacoli durante la discesa
- Chiocciola portante di sicurezza realizzata in nylon per una lunga durata
- Arresto CE di sicurezza prima della discesa finale: nessuna barra proteggi-piedi necessaria

SICE AUTOMOTIVE EQUIPMENT

SOLLEVATORE ELETTROMECCANICO PDC 40 EVO

ACCESSORI

OPZIONALI

- Piastra di installazione base per ridurre lo spessore di cemento necessario: NX1316014
- Tamponi di sollevamento per veicoli ultra-ribassati: altezza minima 78 mm: NX1316006

OBBLIGATORI

- Set 14 tasselli di fissaggio – 140 mm: NX1316030

Per maggiori informazioni consultare il catalogo accessori completo.

DOTAZIONE

a. Tampone di sollevamento telescopico doppio con ampio intervallo di regolazione (fino a 4 tonnellate) – 95-174 mm

b. Prolunghe: 50 mm e 100 mm

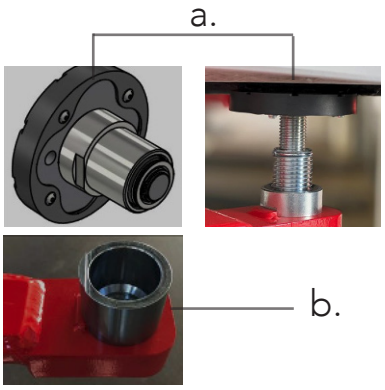

NOVITÀ ACCESSORI E-CAR


8-48100075


8-48100073


NX1316051


NX1316064

DIMENSIONI

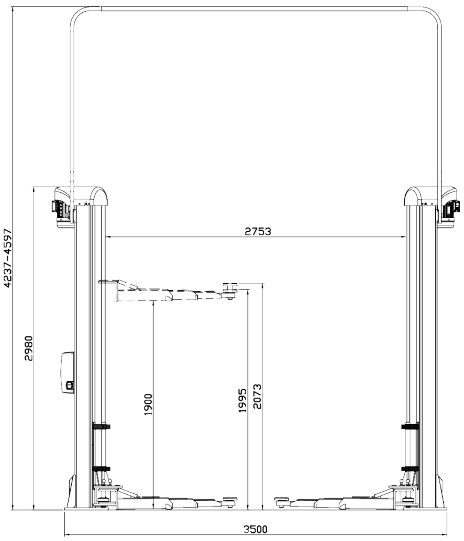

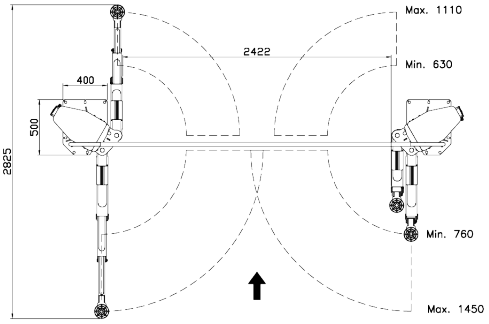

DATI TECNICI

Capacità massima	4000 kg
Altezza sollevatore	4237-4597 mm
Altezza minima utile	95 mm
Altezza massima utile	2073 mm
Motore trifase	400/230V - 3kW - 3Ph - 50/60Hz
Motore monofase	230V - 3kW - 1Ph - 50/60Hz

Fotografie, caratteristiche ed i dati tecnici non sono vincolanti, possono subire modifiche senza preavviso.

SICE AUTOMOTIVE EQUIPMENT
www.sice.it

SICE è un brand del gruppo NEXION
Via Strada Statale 468, 9 - 42015 Correggio (RE)
Sede operativa: Via modena, 34 - 42015 Correggio (RE)
+39 0522 693640 | sice@sice.it
NUMERO VERDE ASSISTENZA ITALIA: 800 457661

Cod. DPSC000867_07_2026